TECOM S.R.L.
VIA PACINOTTI, 2
20090 BUCCINASCO (MI)

ART. 79472

PILETTA CLIK-CLACK UNIVERSALE DA 1” 1/4 A DOPPIA FUNZIONE

**Misure in mm*

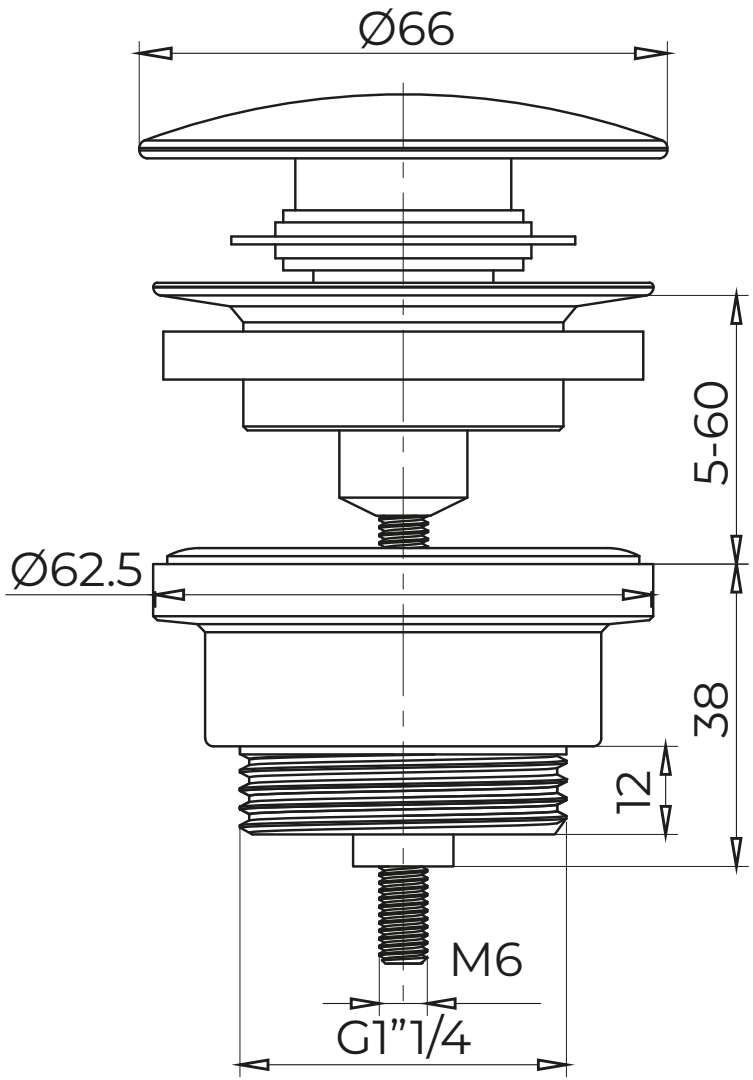

CARATTERISTICHE TECNICHE

- **Misura filettatura per collegamento sifone:** 1”1/4
- **Altezza regolabile:** per spessori da 5 a 60 mm
- **Applicazioni:** per lavabi/bidet con e senza troppo pieno
- **Materiale corpo piletta:** ottone
- **Materiale tappo:** metallo
- **Materiale meccanismo click clack:** nylon
- **Finitura:** rame
- **Accessori:** guarnizioni e anello di trasformazione

Con questo anello in dotazione la piletta si può trasformare da click clack a scarico libero.