IPERCERAMICA wellness

81862

HYPE WC SOSP
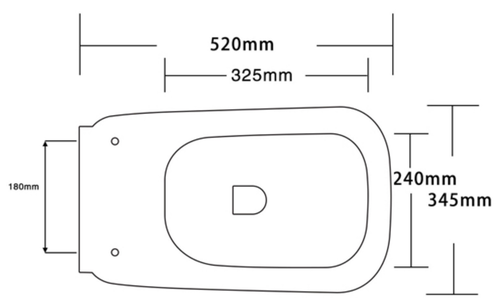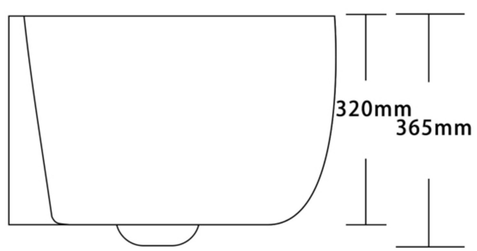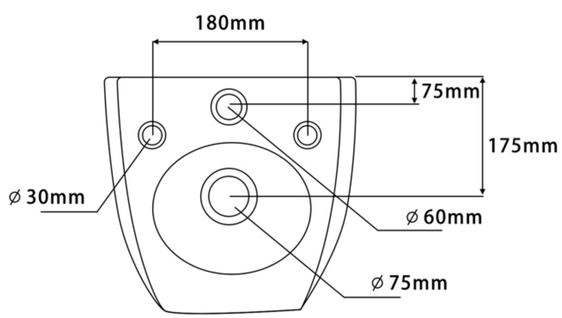
VORTEX BIANCO LUCIDO