IPERCERAMICA wellness

81869

HEDERA LAVABO+RIPIANO
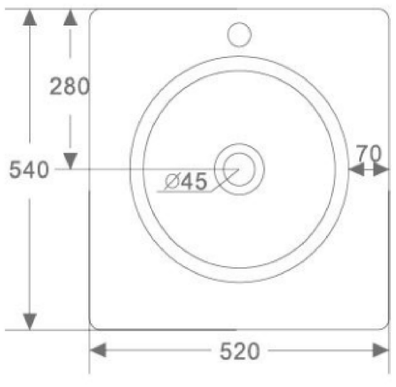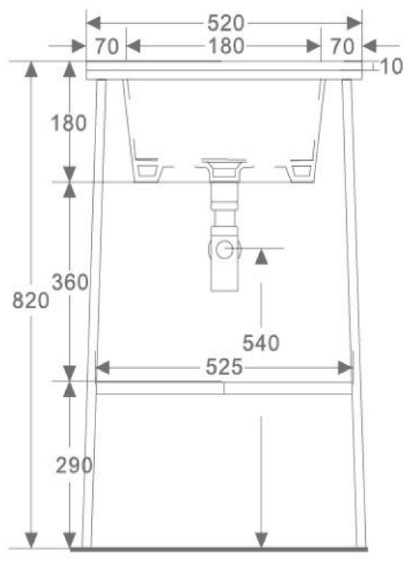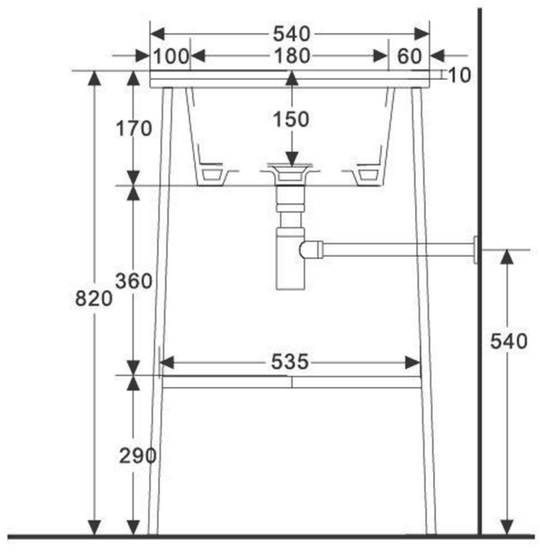
CERAMICA BIANCO LUCIDO