IPERCERAMICA wellness

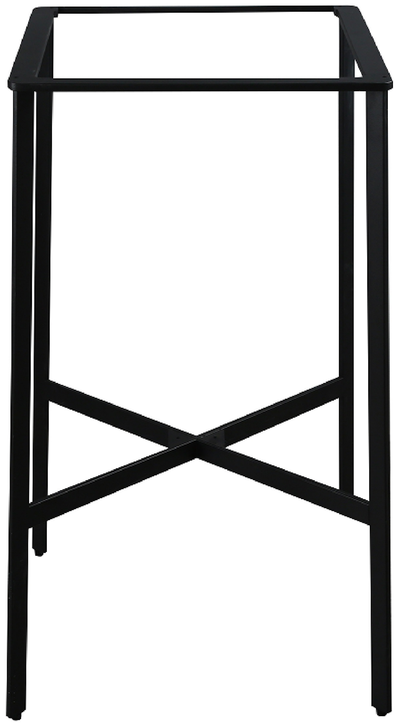

81870
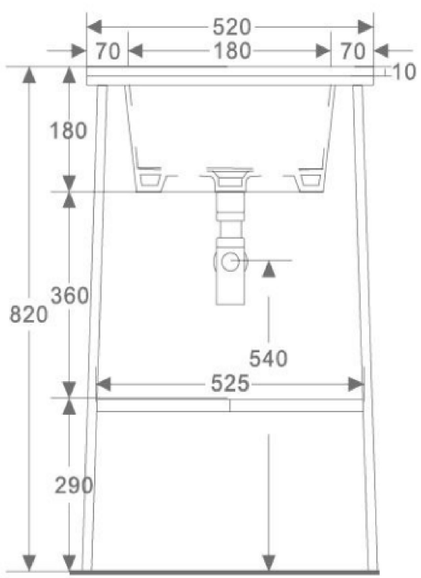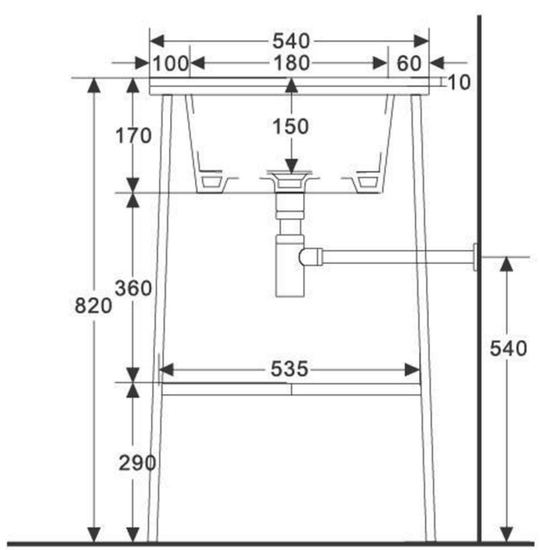
HEDERA STAND ACCIAIO NERO OPACO